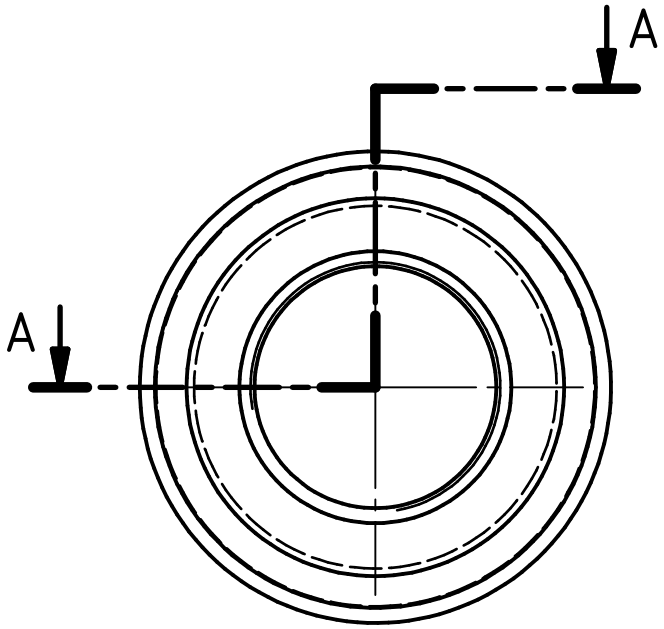

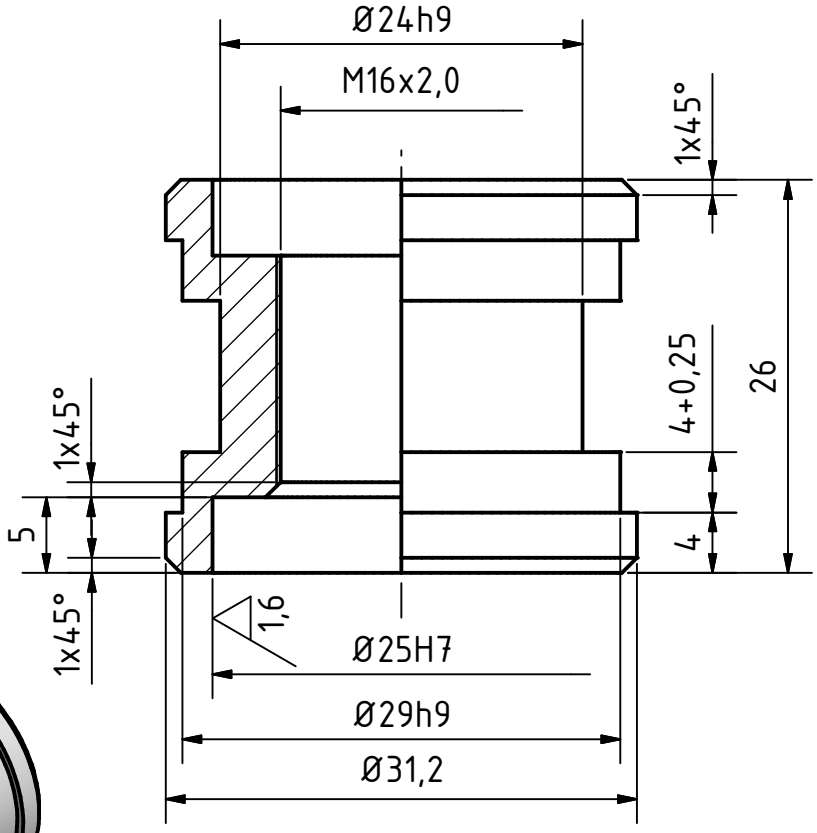

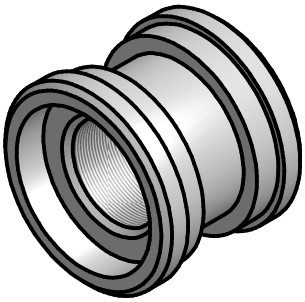

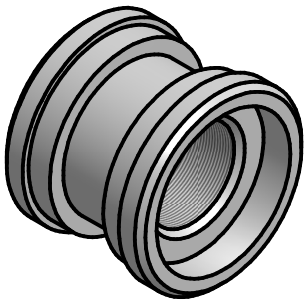

Höfler IT-Service Am Relsner Eck 6 08371 Glauchau						Material:
					Datum	Name
				Gezeichnet	25.01.2010	Nicole Höfler
				Kontrolliert	25.01.2010	Nicole Höfler
				Norm		
Status	Änderungen	Datum	Name			

Kolbenkopf

90-111-N_HIS

1

A4